제 1 과목 : 경비업법(청원경찰법 포함)

1. 경비업법에 규정된 용어의 정의이다. (　　)안에 들어갈 단어가 올바르게 짝지어진 것은?

> **시설경비업무란 경비를 필요로 하는 시설 및 장소에서의 (ㄱ)·화재 그 밖의 (ㄴ) 등으로 인한 위험발생을 방지하는 업무를 말한다.**

① ㄱ: 위해,　ㄴ: 소란　　② ㄱ: 도난,　ㄴ: 혼잡

③ ㄱ: 위해,　ㄴ: 혼잡　　④ ㄱ: 도난,　ㄴ: 소란

2. 경비업법상 집단민원현장에 해당하는 것은?

① 30명의 사람이 모이는 예술 행사장　　② 50명의 사람이 모이는 문화 행사장

③ 90명의 사람이 모이는 체육 행사장　　④ 120명의 사람이 모이는 국제 행사장

3. 경비업법상 경비업 허가를 받은 법인이 지방경찰청장에게 신고해야 하는 경우가 아닌 것은?

① 영업을 폐업한 때

② 도급받아 행하고자 하는 경비업무를 변경하는 때

③ 법인의 주사무소를 이전한 때

④ 특수경비업무를 개시한 때

4. 경비업법상 경비업을 영위하는 법인의 임원이 될 수 있는 자는?

① 만 60세인 자

② 피성년후견인

③ 파산선고를 받고 복권되지 아니한 자

④ 금고 이상의 형의 선고를 받고 그 형이 실효되지 아니한 자

5. 경비업법령상 기계경비업무 등에 관한 설명으로 옳지 않은 것은?

① 경비업 허가를 받기 위한 기계경비업무의 자본금 보유 기준은 1억원 이상이다.

② 경비업 허가를 받기 위한 기계경비업무의 경비인력 기준은 전자·통신 분야 기술자격증소지자 5명을 포함한 일반경비원 10명 이상과 경비지도사 1명 이상이다.

③ 기계경비업자는 관제시설 등에서 경보를 수신한 때에는 경보를 수신한 때부터 늦어도 25분 이내에는 도착시킬 수 있는 대응체제를 갖추어야 한다.

④ 오경보인 경우 오경보가 발생한 경비대상시설 및 그 오경보에 대한 조치의 결과를 기재한 서류는 당해 경보를 수신한 날부터 6개월간 이를 보관하여야 한다.

6. 경비업법령상 경비지도사 제1차 시험의 면제 대상으로 옳은 것은?

① 경찰공무원법에 따른 경찰공무원으로 5년 이상 재직한 사람

② 경비업법에 따른 특수경비업무에 3년 이상 종사하고 행정자치부령으로 정하는 교육과정을 이수한 사람

③ 고등교육법에 따른 전문대학을 졸업한 사람으로서 재학 중 경비지도사 시험과목을 3과목 이상을 이수하고 졸업한 후 경비업무에 종사한 경력이 3년 이상인 사람

④ 공무원임용령에 따른 행정직군 교정 직렬 공무원으로 3년 이상 재직한 사람

7. 경비업법령상 경비지도사에 관한 설명으로 옳지 않은 것은?

① 경비지도사는 경비원에 대한 직무교육을 실시하고, 행정자치부령으로 정하는 경비원 직무교육 실시대장에 그 내용을 기록하여 2년간 보존하여야 한다.

② 일반경비지도사 자격증 취득자가 자격증 취득일부터 3년 이내에 기계경비지도사 시험에 합격하여 교육을 받을 경우에는 공통교육은 면제한다.

③ 일반경비지도사란 시설경비업무, 호송경비업무, 신변보호업무, 특수경비업무에 종사하는 경비원을 지도·감독 및 교육하는 경비지도사를 말한다.

④ 경비업자는 선임·배치된 경비지도사에 결원이 있거나 자격정지 등의 사유로 그 직무를 수행할 수 없는 때에는 30일 이내에 경비지도사를 새로이 충원하여야 한다.

8. 경비업법령상 경비원 교육에 관한 설명으로 옳은 것은?

① 일반경비원의 신임교육에서 이론교육은 6시간이고 과목은 경비업법, 범죄예방론, 형사법이다.

② 특수경비업자는 채용 전 5년 이내에 특수경비업무에 종사하였던 경력이 있는 사람을 특수경비원으로 채용한 경우에는 신임교육을 면제할 수 있다.

③ 경비업자는 소속 일반경비원에게 매월 4시간 이상의 직무교육을 받도록 하여야 한다.

④ 특수경비업자는 소속 특수경비원에게 매월 8시간 이상의 직무교육을 받도록 하여야 한다.

9. 경비업법령상 시설주가 무기를 지급할 수 있는 특수경비원은?

① 민사재판에 증인으로 출석 예정인 특수경비원

② 형사사건으로 인하여 조사를 받고 있는 특수경비원

③ 사의를 표명한 특수경비원

④ 정신질환자인 특수경비원

10. 경비업법령상 특수경비원에 관한 내용으로 옳지 않은 것은?

① 특수경비원은 소속 상사의 허가 또는 정당한 사유 없이 경비구역을 벗어나서는 아니 된다.

② 특수경비원의 교육 시 관할경찰서 소속 경찰공무원이 교육기관에 입회하여 대통령령이 정하는 바에 따라 지도·감독하여야 한다.

③ 특수경비원은 국가중요시설에 대한 경비업무 수행 중 국가중요시설의 정상적인 운영을 해치는 장해를 일으켜서는 아니 된다.

④ 특수경비원은 총기 또는 폭발물을 가지고 대항하는 경우를 제외하고는 18세 미만의 자에 대하여는 권총을 발사하여서는 아니 된다.

11. 경비업법령상 경비원의 장비 등에 관한 설명으로 옳지 않은 것은?

① 경비원이 휴대할 수 있는 장비의 종류는 경적·단봉·분사기 등 대통령령으로 정하되, 근무시간 이외에도 이를 휴대할 수 있다.

② 경비업자가 경비원으로 하여금 분사기를 휴대하여 직무를 수행하게 하는 경우에는 총포·도검·화약류 등 단속법에 따라 미리 분사기의 소지허가를 받아야 한다.

③ 누구든지 경비원의 장비를 임의로 개조하여 통상의 용법과 달리 사용함으로써 다른 사람의 생명·신체에 위해를 가하여서는 아니 된다.

④ 경비원은 경비업무를 위하여 필요하다고 인정되는 상당한 이유가 있을 때에는 필요한 최소한도에서 경비원의 장비를 사용할 수 있다.

12. 경비업법령상 경비원 등의 결격사유 확인을 위한 범죄경력조회 등에 관한 설명으로 옳지 않은 것은?

① 경찰청장, 지방경찰청장 또는 관할 경찰관서장은 직권으로 또는 경비업자의 범죄경력조회 요청이 있는 경우 경비업자의 임원, 경비지도사 또는 경비원이 경비업법상 결격사유에 해당하는 지를 확인하기 위하여 범죄경력조회를 할 수 있다.

② 범죄경력조회 요청을 받은 지방경찰청장 또는 관할 경찰관서장은 경비업자에게 그 결과를 통보할 때에는 경비업자의 임원, 경비지도사 또는 경비원이 경비업법상의 결격사유에 해당하는지 여부만을 통보하여야 한다.

③ 지방경찰청장 또는 관할 경찰관서장은 경비업자의 임원, 경비지도사 또는 경비원이 경비업법상의 결격사유에 해당하는 사실을 알게 된 때에는 경비업자에게 그 사실을 통보하여야 한다.

④ 범죄경력조회 요청은 범죄경력조회 신청서(전자문서 포함) 또는 구두로 한다.

13. 경비업법령상 경비원의 명부와 배치허가 등에 관한 설명으로 옳지 않은 것은?

① 관할 경찰관서장은 신임교육을 받지 아니한 경비원이 100분의 21 이상인 경우 배치허가를 하여서는 아니 된다.

② 경비업자가 특수경비원을 배치한 경우에는 대통령령이 정하는 바에 따라 경비원을 배치하기 48시간 전까지 관할 경찰관서장에게 신고하여야 한다.

③ 경비업자 또는 경비원이 위력이나 흉기 또는 그 밖의 위험한 물건을 사용하여 집단적 폭력사태를 일으킨 때에는 관할 경찰관서장은 배치폐지를 명할 수 있다.

④ 경비업자는 상해죄를 범하여 벌금형을 선고받고 5년이 지나지 아니한 자를 집단민원현장에 일반경비원으로 배치하여서는 아니 된다.

14. 경비업법령상 행정처분의 일반기준에 관한 설명으로 옳지 않은 것은?

① 행정처분이 영업정지인 경우에는 위반행위의 동기, 내용 및 위반의 정도 등을 고려하여 가중하거나 감경할 수 있다.

② 위반행위가 2 이상인 경우로서 그에 해당하는 각각의 처분기준이 다른 경우에는 그 중 중한 처분기준에 따른다.

③ 위반행위가 2 이상인 경우로서 2 이상의 처분기준이 동일한 영업정지인 경우에는 각 처분기준을 합산한 기간으로 한다.

④ 영업정지처분에 해당하는 위반행위가 적발된 날 이전 최근 2년간 같은 위반행위로 2회 영업정지처분을 받은 경우에는 개별기준에도 불구하고 그 위반행위에 대한 행정처분기준은 허가취소로 한다.

15. 경비업법상 경비업의 영업정지를 명할 수 있는 경우가 아닌 것은?

① 특수경비업자가 지방경찰청장의 감독상 명령에 따르지 아니한 경우

② 특수경비업자가 경비관련업 외의 영업을 한 경우

③ 특수경비업자가 도급을 의뢰받은 경비업무가 위법한 것임에도 이를 거부하지 아니한 경우

④ 특수경비업자가 신임교육을 받지 않은 사람을 경비원으로 배치한 경우

16. 경비업법상 경비지도사 자격을 정지시킬 수 있는 경우는?

① 집단민원현장에 배치된 경비원에 대한 지도·감독 직무를 성실하게 수행하지 아니한 때

② 자격정지 기간 중에 경비지도사로 선임되어 활동한 때

③ 허위 그 밖의 부정한 방법으로 경비지도사 자격증을 교부받은 때

④ 경비지도사 자격증을 다른 사람에게 빌려주거나 양도한 때

17. 경비업법령상 경비지도사가 경찰청장·지방경찰청장의 명령을 1차 위반할 때의 행정처분기준으로 옳은 것은?

① 자격정지 1월 ② 자격정지 3월 ③ 자격정지 6월 ④ 자격취소

18. 경비업법에 관한 설명으로 옳지 않은 것은?

① 지방경찰청장이 경비업 허가의 취소 또는 영업정지를 하고자 하는 경우에는 청문을 실시하여야 한다.

② 지방경찰청장은 경비지도사의 자격을 정지하는 때에는 청문을 실시하지 않는다.

③ 경찰청장이 경비지도사의 자격을 정지한 때에는 그 정지기간 동안 경비지도사 자격증을 회수하여 보관하여야 한다.

④ 허가관청은 경비업자가 영업정지처분을 받고 계속하여 영업을 한 때에는 그 허가를 취소하여야 한다.

19. 경비업법령상 경비협회의 업무 등에 관한 내용으로 옳지 않은 것은?

① 경비협회의 업무에는 경비원의 후생·복지에 관한 사항이 포함된다.

② 경비협회는 경비업자가 경비업을 운영할 때 필요한 이행보증을 포함한 계약보증을 위한 공제사업을 할 수 있다.

③ 경비업자는 경비업무의 건전한 발전과 경비원의 자질향상 및 교육훈련 등을 위하여 행정자치부령이 정하는 바에 따라 경비협회를 설립할 수 있다.

④ 경찰청장은 경비업법에 따른 공제사업의 건전한 육성과 가입자의 보호를 위하여 공제사업의 감독에 관한 기준을 정할 수 있다.

20. 경비업법령에 관한 설명으로 옳지 않은 것은?

① 지방경찰청장은 특수경비업자에 대하여 연 2회 이상의 보안지도·점검을 실시하여야 한다.

② 경찰청장은 경비업무의 적정한 수행을 위하여 경비업자를 지도·감독하며 필요한 명령을 할 수 있다.

③ 경찰청장은 집단민원현장 배치 불허가 기준에 대하여 5년 마다 그 타당성을 검토하여 개선 등의 조치를 하여야 한다.

④ 관할경찰관서장은 시설주의 신청에 의하여 특수경비원이 배치된 국가중요시설 등에 경비전화를 가설할 수 있다.

21. 경비업법령상 경비협회, 공제사업에 관한 설명으로 옳지 않은 것은?

① 경비협회는 법인으로 한다.

② 경비협회는 정관이 정하는 바에 의하여 회원으로부터 회비를 징수할 수 있다.

③ 경찰청장은 경비협회의 공제규정을 승인하는 때에는 미리 금융위원회와 협의하여야 한다.

④ 경비협회에 관하여 경비업법에 특별한 규정이 있는 것을 제외하고는 민법 중 재단법인에 관한 규정을 준용한다.

22. 경비업법상 지방경찰청장은 경비업무 장소가 집단민원현장으로 판단되는 경우에는 그 때부터 몇 시간 이내에 경비업자에게 경비원 배치 허가를 받을 것을 고지하여야 하는가?

① 48시간 ② 60시간 ③ 72시간 ④ 84시간

23. 경비업법에 관한 설명으로 옳지 않은 것은?

① 경비업자는 경비원이 업무수행 중 고의로 제3자에게 손해를 입힌 경우에는 이를 배상하여야 한다.

② 경비업자는 경비원이 업무수행 중 과실로 제3자에게 손해를 입힌 경우에는 배상책임이 면제된다.

③ 경비업자는 경비원이 업무수행 중 고의 또는 과실로 경비대상에 손해가 발생하는 것을 방지하지 못한 때에는 그 손해를 배상하여야 한다.

④ 기계경비업자는 대응조치 등 업무의 원활한 운영과 개선을 위하여 대통령령이 정하는 바에 따라 관련 서류를 작성·비치하여야 한다.

24. 경비업법에 관한 규정이다. ( ) 안에 들어갈 내용으로 올바르게 짝지어진 것은?

> **ㅇ 경찰청장은 경비지도사의 시험 및 교육에 관한 업무를 대통령령이 정하는 바에 따라 관계전문기관 또는 단체에 (ㄱ)할 수 있다.**
> **ㅇ 경비업법에 의한 경찰청장의 권한은 대통령령이 정하는 바에 따라 그 일부를 지방경찰청장에게 (ㄴ)할 수 있다.**

① ㄱ: 위탁, ㄴ: 위임 ② ㄱ: 위임, ㄴ: 위임

③ ㄱ: 위임, ㄴ: 위탁 ④ ㄱ: 위탁, ㄴ: 위탁

25. 경비업법상 법정형 3년 이하의 징역 또는 3천만원 이하의 벌금에 처해지지 않는 자는?

① 경비업 허가를 받지 않고 경비업을 영위한 자

② 집단민원현장에 경비원을 배치하면서 경비업 허가를 받지 아니한 자에게 경비업무를 도급한 자

③ 경비원으로 하여금 직무를 수행함에 있어 타인에게 위력을 과시하거나 물리력을 행사하는 등 경비업무의 범위를 벗어난 행위를 하게 한 자

④ 파업·태업 그 밖에 경비업무의 정상적인 운영을 저해하는 쟁의행위를 한 특수경비원

26. 경비업법령상 기계경비업자가 출장소별로 갖추어 두어야 하는 서류가 아닌 것은?

① 경비대상시설의 명칭·소재지 및 경비계약기간을 기재한 서류

② 기계경비지도사의 명단·배치일자·배치장소와 출동차량의 대수를 기재한 서류

③ 가입고객의 주민등록번호 등 개인정보를 기재한 서류

④ 경보의 수신 및 현장도착 일시와 조치의 결과를 기재한 서류

27. 경비업법령상 과태료의 부과기준에서 1회 위반 시 부과되는 과태료 금액이 다른 것은?

① 경비지도사를 선임하지 않은 경우

② 경비원 명부를 비치하지 않은 경우

③ 결격사유에 해당하는 경비지도사를 선임·배치한 경우

④ 경비원 명단 및 배치일시·배치장소 등 배치허가 신청의 내용을 거짓으로 한 경우

28. 청원경찰법령상 청원경찰 배치에 관한 설명으로 옳은 것은?

① 청원경찰을 배치받으려는 자는 행정자치부령으로 정하는 바에 따라 경찰청장에게 청원경찰 배치를 신청하여야 한다.

② 청원경찰의 배치를 받으려는 자는 청원경찰 배치신청서에 경비구역 평면도 1부와 배치계획서 1부를 첨부하여야 한다.

③ 사회복지법에 따른 사회복지시설은 청원경찰 배치 대상이다.

④ 금융 또는 보험을 업(業)으로 하는 시설 또는 사업장은 청원경찰 배치 대상이 아니다.

29. 청원경찰법령상 청원경찰로 임용이 된 경우에 이수하여야 할 교육과목과 수업시간으로 옳지 않은 것은? (단, 교육면제자는 고려하지 않는다.)

① 형사법 - 5시간

② 청원경찰법 - 5시간

③ 경찰관직무집행법 - 5시간

④ 시설경비 - 6시간

30. 청원경찰법령상 청원경찰의 교육에 관한 설명으로 옳지 않은 것은?

① 경찰공무원(의무경찰을 포함한다)에서 퇴직한 사람이 퇴직한 날부터 3년 이내에 청원경찰로 임용되었을 때에는 직무수행에 필요한 교육을 면제할 수 있다.

② 청원주는 청원경찰로 임용된 사람으로 하여금 경비구역에 배치하기 전에 경찰교육기관에서 직무 수행에 필요한 교육을 받게 하여야 한다. 다만, 경찰교육기관의 교육계획상 부득이하다고 인정할 때에는 우선 배치하고 임용 후 1년 이내에 교육을 받게 할 수 있다.

③ 청원경찰의 교육과목에는 법학개론, 민사소송법, 민간경비론이 있다.

④ 청원주는 소속 청원경찰에게 그 직무집행에 필요한 교육을 매월 4시간 이상 하여야 한다.

31. 청원경찰법령에 관한 설명으로 옳지 않은 것은?

① 청원경찰은 청원주가 임용하되, 임용을 할 때에는 미리 지방경찰청장의 승인을 받아야 한다.

② 청원경찰의 배치 결정을 받은 자는 그 배치 결정의 통지를 받은 날부터 60일 이내에 임용예정자에 대한 임용승인을 관할 경찰서장에게 신청하여야 한다.

③ 청원주가 청원경찰을 임용하였을 때에는 임용한 날부터 10일 이내에 그 임용사항을 관할 경찰서장을 거쳐 지방경찰청장에게 보고하여야 한다.

④ 청원주가 청원경찰을 면직시켰을 때에는 그 사실을 관할 경찰서장을 거쳐 지방경찰청장에게 보고하여야 한다.

32. 청원경찰법령상 청원경찰경비 등에 관한 설명으로 옳지 않은 것은?

① 지방자치단체에 근무하는 청원경찰의 각종 수당에는 공무원수당 등에 관한 규정에 따른 수당 중 가계보전수당은 포함되지 않는다.

② 지방자치단체에 근무하는 재직기간이 22년인 청원경찰의 보수는 같은 재직기간에 해당하는 경찰공무원 중 경장의 보수를 감안하여 대통령령으로 정한다.

③ 국가기관 또는 지방자치단체에 근무하는 청원경찰 보수의 호봉 간 승급기간은 경찰공무원의 승급기간에 관한 규정을 준용한다.

④ 청원경찰의 피복비의 지급방법은 행정자치부령으로 정한다.

33. 청원경찰법상 청원주가 청원경찰 본인 또는 그 유족에게 보상금을 지급해야 하는 경우가 아닌 것은?

① 청원경찰이 직무상의 부상·질병으로 인하여 퇴직한 경우

② 청원경찰이 직무수행으로 인하여 부상을 입은 경우

③ 청원경찰이 고의·과실에 의한 위법행위로 타인에게 손해를 가한 경우

④ 청원경찰이 직무수행으로 인하여 사망한 경우

34. 청원경찰법에 관한 설명으로 옳지 않은 것은?

① 청원경찰 업무에 종사하는 사람은 형법이나 그 밖의 법령에 따른 벌칙을 적용할 때에는 공무원으로 본다.

② 국가기관이나 지방자치단체에 근무하는 청원경찰의 직무상 불법행위에 대한 배상책임에 관하여는 민법의 규정을 따른다.

③ 청원경찰법에 따른 지방경찰청장의 권한은 그 일부를 대통령령으로 정하는 바에 따라 관할 경찰서장에게 위임할 수 있다.

④ 청원경찰이 직무를 수행할 때 직권을 남용하여 국민에게 해를 끼친 경우에는 6개월 이하의 징역이나 금고에 처한다.

35. 청원경찰법령상 청원주가 무기와 탄약을 지급할 수 있는 청원경찰은?

① 직무상 비위(非違)로 징계 대상이 된 사람

② 사의(辭意)를 밝힌 사람

③ 변태적 성벽(性癖)이 있는 사람

④ 근무 중 휴대전화를 자주 사용하는 사람

36. 청원경찰법 제12조(과태료) 제2항에 관한 규정이다. (　　)안에 들어갈 내용으로 옳은 것은?

> **제1항에 따른 과태료는 대통령령으로 정하는 바에 따라 (　　)이(가) 부과·징수한다.**

① 경찰청장　　② 지방경찰청장　　③ 지방자치단체장　④ 청원주

37. 청원경찰법령상 무기관리수칙에 관한 설명으로 옳지 않은 것은?

① 청원주는 대여받은 무기와 탄약에 분실·도난·피탈 또는 훼손 등의 사고가 발생하였을 때에는 지체 없이 그 사유를 지방자치단체장에게 통보하여야 한다.

② 청원주가 무기와 탄약을 대여받았을 때에는 경찰청장이 정하는 무기·탄약 출납부 및 무기장비 운영카드를 갖춰 두고 기록하여야 한다.

③ 청원주는 수리가 필요한 무기가 있을 때에는 그 목록과 무기장비 운영카드를 첨부하여 관할 경찰서장에게 수리를 요청할 수 있다.

④ 청원주는 주벽이 심한 청원경찰에게 무기와 탄약을 지급해서는 아니 되며, 지급한 무기와 탄약은 회수하여야 한다.

38. 청원경찰법령상 청원경찰의 복제에 관한 설명으로 옳지 않은 것은?

① 부속물에는 모자표장, 가슴표장, 휘장, 계급장, 넥타이핀, 단추 및 장갑이 있다.

② 제복의 제식 및 재질은 청원주가 결정하되, 경찰공무원 또는 군인 제복의 색상과 명확하게 구별될 수 있어야 하며, 사업장별로 통일하여야 한다.

③ 청원경찰이 그 배치지의 특수성 등으로 특수복장을 착용할 필요가 있을 때에는 청원주는 지방경찰청장의 승인을 받아 특수복장을 착용하게 할 수 있다.

④ 장구의 종류에는 허리띠, 경찰봉, 권총이 있다.

39. 청원경찰법상 청원경찰에 대한 징계의 종류가 아닌 것은?

① 직위해제 ② 해임 ③ 정직 ④ 감봉

40. 청원경찰법령상 청원주가 비치하여야 할 문서와 장부가 아닌 것은?

① 경비구역 배치도 ② 징계관계철

③ 감독순시부 ④ 교육훈련실시부

제 2 과목 : 기계경비개론

41. 경비업법령상 일반경비지도사의 업무에 해당하지 않는 것은?

① 호송경비업무 ② 특수경비업무 ③ 신변보호업무 ④ 기계경비업무

42. 자기장 속에서 도선이 움직일 때 전자유도 작용에 의하여 코일에 유기기전력이 발생하는 원리는?

① 렌쯔의 법칙 ② 암페어의 법칙

③ 플레밍의 왼손 법칙 ④ 플레밍의 오른손 법칙

43. 다음 회로에서 전류의 값(A)은?

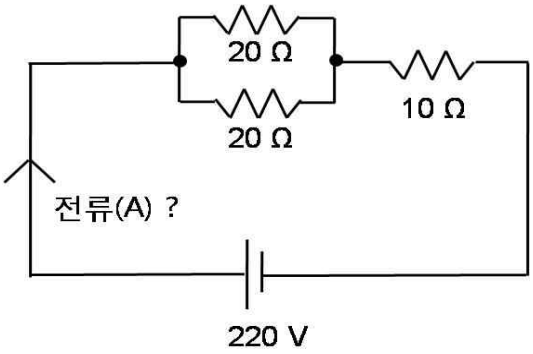

① 9 ② 11 ③ 13 ④ 15

44. 정전압 회로, 안정화 전원회로에 입력전압의 제어소자로 사용되는 것은?

① 제너 다이오드 ② 터널 다이오드

③ 발광 다이오드 ④ 가변용량 다이오드

45. 광케이블에 관한 설명으로 옳지 않은 것은?

① 단일모드는 직경이 50㎛인 코어를 사용한다.

② 저손실이며 다중전송이 가능하다.

③ 코어와 클래드로 구성되어 있다.

④ 단일모드가 다중모드보다 장거리 전송에 적합하다.

46. 기계경비시스템의 주요 구성요소가 아닌 것은?

① 감지기
② 주장치
③ 경보장치
④ 지능형 영상인식장치

47. 전기 기기의 외함 접지에서 400 V 미만의 저압용 접지공사는?

① 제1종 접지공사
② 제2종 접지공사
③ 제3종 접지공사
④ 특별 제3종 접지공사

48. 기계경비시스템 설계 시 고려사항이 아닌 것은?

① 경비대상물의 선정
② 침입요인과 침입위협의 분석
③ 침입자 체포
④ 경비계획 수립

49. 다음에서 설명하는 통신망은?

○ 근거리 통신망에 주로 사용한다. ○ 장애가 발생한 호스트를 쉽게 찾을 수 있다. ○ 컴퓨터와 단말기기의 연결을 서로 이웃하는 기기끼리만 연결한다.

① 트리형(tree network)
② 링형(ring network)
③ 버스형(bus network)
④ 성형(star network)

50. 기계경비시스템에 사용되는 주장치에 관한 설명으로 옳지 않은 것은?

① 감지기에서 송신되는 감지신호를 분석한다.
② 원거리 통신 장비 사이에서 메시지를 주고받는 양식과 규칙의 체계이다.
③ 입력 신호를 분석하여 출력으로 경보 등을 동작시킨다.
④ 입력장치, 출력 단말기 등과 상호 데이터를 교환한다.

51. CCTV 모니터 설치 시 주의 사항으로 옳은 것은?

① 모니터 배후가 어두운 장소는 피해서 설치한다.
② 자기를 발생하는 전기 기기와는 무관하므로 함께 설치하는 것이 좋다.
③ 모니터는 눈높이 보다 약간 낮게 설치한다.
④ 자연광이나 조명 빛이 모니터에 직접 들어오도록 설치한다.

52. 피사체 후면에 밝은 광원이 있더라도 적정 노출로 최적의 영상을 얻도록 하는 기능은?

① 자동 이득 제어 ② 신호대 잡음비 ③ 블루밍 ④ 역광 보정

53. 석유화학공장이나 폭발성 가스 또는 증기가 존재하는 장소에 적합한 하우징은?

① 옥외 방진형 하우징 ② 방폭형 하우징
③ 공냉식 하우징 ④ 수냉식 하우징

54. 통신프로토콜의 3대 요소가 아닌 것은?

① 의미(semantics) ② 타이밍(timing) ③ 탬퍼(tamper) ④ 구문(syntax)

55. 화재 감지기 중 연기 감지기에 해당하는 것은?

① 이온화식 ② 공기관식 ③ 열전대식 ④ 열반도체식

56. 다음에서 수동형 감지기를 모두 고른 것은?

ㄱ. 장력 감지기	ㄴ. 충격 감지기	ㄷ. 셔터 감지기
ㄹ. 적외선 감지기	ㅁ. 초음파 감지기	ㅂ. 열선 감지기

① ㄱ, ㄴ, ㅂ ② ㄱ, ㅁ, ㅂ ③ ㄴ, ㄷ, ㄹ ④ ㄷ, ㄹ, ㅁ

57. 감지기 구비조건에 해당하지 않는 것은?

① 안정도(stability) ② 감도(sensitivity)
③ 안전도(safety) ④ 복귀도(reversibility)

58. 적외선 감지기의 오보(오동작) 원인에 해당하지 않는 것은?

① 자연상의 외란광 ② 흐린 날씨
③ 지진에 의한 진동 ④ 소동물에 의한 차단

59. 주위온도가 일정 상승률 이상 되었을 경우 감지하는 화재 감지기는?

① 차동식 분포형 감지기 ② 정온식 스포트형 감지기
③ 광전식 스포트형 감지기 ④ 광전식 분리형 감지기

60. 이동인원이 많은 박물관의 유리 진열장 내부 침입자를 감지하기 위한 감지기로 적합한 것은?

① 초음파 감지기 ② 열선 감지기

③ 셔터 감지기 ④ 마이크로웨이브 감지기

61. 인간의 오감 중 촉각을 대신하는 감지기는?

① 광 감지기 ② 소리 감지기 ③ 습도 감지기 ④ 화학 감지기

62. 화재 감지기 설치가 필요한 장소는?

① 헛간 등 외부와 기류가 통하는 장소로서 감지기가 유효하게 감지할 수 없는 장소

② 고온도 및 저온도로서 감지기의 기능이 정지되기 쉽거나 감지기의 유지관리가 어려운 장소

③ 부식성가스가 체류하고 있는 장소

④ 사무 공간 등 화재 발생의 위험이 많은 장소이나 유지관리가 어려운 장소

63. 가스 감지기에 관한 설명으로 옳지 않은 것은?

① 가스취급 기기로부터 4 m 이내에 설치한다.

② LNG를 사용하는 장소에는 천정 부근에 설치한다.

③ 가스 충전소는 감지기 설치 대상에서 제외한다.

④ 환풍기, 선풍기 주변에는 설치를 피한다.

64. 적외선 감지기에 관한 설명으로 옳은 것은?

① 적외선 감지기 파장 대역은 가시광선보다 짧다.

② 파장대역은 0.01 ~ 0.38 ㎛를 사용한다.

③ 원적외선 대역을 사용한다.

④ 옥내 및 옥외에도 사용 가능하다.

65. 차동식 분포형 감지기 중 공기관식 열감지기 설치 시 주의사항으로 옳지 않은 것은?

① 공기관 감열부는 극성이 있어 직렬 접속한다.

② 공기관의 굴곡부분의 반경은 5 mm 이상으로 한다.

③ 공기관 지지간격이 처지지 않도록 천장에 설치한다.

④ 공기관이 파손되어 공기가 새지 않도록 설치한다.

66. 영상변화를 감지하여 경보하거나 영상변화가 있을 때만 녹화하기 위해 사용할 수 있는 기능은?

① 영상절환기능 ② Motion Detection 기능

③ 영상분배기능 ④ 영상분할기능

67. 동축케이블 “10C-2V”에서 2의 의미는?

① 외부도체의 내경(mm) ② 특성 임피던스 75Ω

③ 절연체 종류 ④ 2중 외부도체 + PVC외피

68. CCTV 컬러 카메라에서 컬러영상신호를 정확히 표현하기 위해 기본이 되는 3원색의 구성으로 옳은 것은?

① 적색, 백색, 흑색 ② 적색, 청색, 황색

③ 적색, 황색, 녹색 ④ 적색, 녹색, 청색

69. 1대의 카메라 영상을 2대 이상의 영상으로 분기하여 모니터 할 수 있도록 하는 기기는?

① 영상 절환기 ② 화면 분할기

③ 영상 다중 기록기 ④ 영상 분배기

70. 근접식(RF식) 카드에 관한 설명으로 옳지 않은 것은?

① 능동형 근접식 카드는 배터리가 내장되어있다.

② 능동형 근접식 카드에서는 13.56 MHz, 2.45 GHz 등의 주파수가 사용된다.

③ 대부분의 출입통제용은 수동형보다 능동형 근접식 카드를 많이 사용한다.

④ 근접식 카드는 리더기에 근접 시 코일에서 발진하는 고유 주파수를 이용한다.

71. 생체인식 시스템에서 생체인식기술 요구특성에 관한 설명으로 옳은 것은?

① 수용성은 시스템에 거부감을 갖지 않는 특성이다.

② 영구성은 시간이 지나면 변화, 변경시킬 수 있는 특성이다.

③ 기만성은 부정사용으로 시스템을 속이기 어려운 특성이다.

④ 독특성은 같은 특성을 갖는 사람이 많이 존재한다는 특성이다.

72. 출입통제시스템과 연계하여 사용하는 외부시스템이 아닌 것은?

① CCTV 시스템 ② 수질제어 시스템

③ 주차관리 시스템 ④ 근태관리 시스템

73. 전기적 자성에 의해 문틀의 장치와 문짝의 플레이트가 붙고(잠그고) 떨어지는(열리는) 형태의 전기정은?

① Electric Magnetic ② Electric Strike

③ Dead-Bolt Lock ④ Fail Lock

74. 다음에서 설명하는 카드는?

○ 다기능으로 활용된다.	**○ 사용이 편리하다.**
○ 복제가 어렵다.	**○ 다른 카드에 비해 고가이다.**

① 마그네틱 카드 ② IC 비접촉식 카드

③ 수동형 근접식(RF식) 카드 ④ 능동형 근접식(RF식) 카드

75. 외곽침입감지장치 설치 시 선정원칙으로 옳지 않은 것은?

① 오경보, 오작동의 최소화 ② 설치 및 유지보수 용이

③ 감지장비 설계의 공공기관 승인여부 ④ 침입위치 표시 및 상황자료 보존

76. 신원을 인증하기 위한 매체로 옳지 않은 것은?

① 얼굴 ② 혈액형 ③ ID 카드 ④ 지문

77. 출입통제를 강화하기 위해서 선택할 수 있는 방법으로 옳지 않은 것은?

① 출입문에 CCTV 카메라를 설치하여 출입자의 영상을 확인한 후 출입을 통제하는 방법

② 이중문을 사용하여 최초 출입문에 사용한 인식방법과 다른 형태의 인식방법을 최종 문에 사용하는 방법

③ 개인별 출입등급을 부여하고, 출입 가능한 구역을 설정한 출입통제시스템을 적용하는 방법

④ 출입문 잠금장치를 Dead Bolt 대신에 Electric Strike를 사용하는 방법

78. 외곽침입 센서 중 낙뢰에 가장 강한 센서는?

① 광섬유 센서(fiber optic sensor)

② 수평 전장 센서(horizontal electric field sensor)

③ 장력 센서(taut wire sensor)

④ 전장 감지기 센서(electric field sensor)

79. 외곽시스템인 장력 센서의 감지 원리에 관한 설명으로 옳은 것은?

① 전선에 형성된 전기장이 침입자에 의해 방해 받을 때 경보를 발생한다.

② 침입자가 울타리를 기어오르거나 절단 시에 발생하는 진동을 감지하여 경보를 발생한다.

③ 광섬유를 사용하며 감지를 위해 광섬유의 한쪽 끝에서 다른 쪽 끝으로 파동을 전달한다.

④ 일정량의 힘이 가해질 경우 인장력의 변화를 감지하여 경보를 발생한다.

80. 다음에서 설명하는 인식장치는?

> **○ 출입통제시스템에서 출입자를 인식하기 위해 사용되는 생체인식장치이다.**
> **○ 비접촉으로 자연스럽게 확인할 수 있는 장점이 있으나, 주변 조명 등의 영향을 받을 수 있는 단점이 있다.**

① 얼굴인식장치 ② 음성인식장치 ③ 정맥인식장치 ④ 지문인식장치