제 1 과목 : 경비업법(청원경찰법 포함)

1. 경비업법상 법인임원의 결격사유에 해당하는 것은?

① 파산선고를 받고 복권된 자

② 금고 이상의 형의 선고를 받고 그 형이 실효된 자

③ 대통령 등의 경호에 관한 법률에 위반하여 벌금형의 선고를 받고 3년이 경과된 자

④ 경비업법에 의한 명령에 위반하여 허가가 취소된 법인의 허가취소 당시 임원이었던 자로서 그 허가 취소 후 3년이 경과되지 아니한 자

2. 경비업법령상 기계경비업자의 직무에 해당하지 않는 것은?

① 경비대상시설에 관한 경보를 수신한 때에는 신속하게 그 사실을 확인하는 등 필요한 대응조치를 취하여야 한다.

② 경비업과 경비장비의 제조·설비·판매업 등 대통령령이 정하는 경비관련업 외의 영업을 하여서는 안된다.

③ 기계경비업무를 위한 기계장치의 운용·감독을 하여야 한다.

④ 대응조치 등 업무의 원활한 운영과 개선을 위하여 대통령령이 정하는 바에 따라 관련 서류를 작성·비치하여야 한다.

3. 경비업법상 집단민원현장에 해당하지 않는 것은?

① 행정대집행법에 따라 대집행을 하는 장소

② 대기업의 주주총회가 개최되고 있는 장소

③ 100명 이상의 사람이 모이는 문화 행사장

④ 노동조합 및 노동관계조정법에 따라 노동관계 당사자가 노동쟁의 조정신청을 한 사업장

4. 경비업법상 경비원이 경비업무 수행에 경비장비 외의 흉기를 휴대하고 형법상의 죄를 범한 경우 형의 가중처벌에 해당하지 않는 것은?

① 폭행죄 (형법 제260조제1항)

② 체포죄 (형법 제276조제1항)

③ 협박죄 (형법 제283조제1항)

④ 재물손괴죄 (형법 제366조)

5. 경비업법령상 경비업의 허가요건으로 옳은 것을 모두 고른 것은?

ㄱ. 시설경비업무와 특수경비업무를 겸업하고자 하는 경우 자본금은 1억원 이상을 보유하여야 한다.
ㄴ. 호송경비업무의 장비 등의 기준은 호송용 차량 1대 이상, 현금호송백 1개 이상, 기준 경비인력 수 이상의 경비원 복장 및 경적, 단봉, 분사기가 구비되어야 한다.
ㄷ. 기계경비업무의 시설은 기준 경비인력 이상을 동시에 교육할 수 있는 교육장·관제시설이 있어야 한다.
ㄹ. 기계경비업무의 경비인력은 전자·통신 분야 기술자격증소지자 3명을 포함한 일반경비원 10명 이상, 경비지도사 1명 이상이 있어야 한다.
ㅁ. 특수경비업자 외의 자가 특수경비업무를 추가하려는 경우에는 이미 갖추고 있는 자본금을 포함하여 특수경비업무의 자본금 기준에 적합하여야 한다.

① ㄱ, ㄴ, ㄷ ② ㄱ, ㄹ, ㅁ ③ ㄴ, ㄷ, ㄹ ④ ㄴ, ㄷ, ㅁ

6. 경비업법령상 경비업 허가취소처분 사유에 해당하지 않는 것은?

① 경비업자가 집단민원현장에 경비지도사를 선임·배치하여야 함에도 불구하고 이를 3차례 위반한 때
② 경비업자가 특수폭행죄를 범하여 벌금형을 선고받고 5년이 지나지 아니한 자를 일반경비원으로 집단민원현장에 배치해서는 아니됨에도 불구하고 이를 2차례 위반한 때
③ 경비업자가 영업정지처분을 받고 계속하여 영업을 한 때
④ 경비업자가 관할경찰관서장의 배치폐지명령에 따르지 아니한 때

7. 경비업법령상 일반경비지도사의 직무에 관한 설명으로 옳은 것을 모두 고른 것은?

ㄱ. 경비원의 지도·감독·교육에 관한 계획의 수립
ㄴ. 경비현장에 배치된 경비원에 대한 순회점검 및 감독
ㄷ. 오경보방지 등을 위한 기기관리의 감독
ㄹ. 집단민원현장에 배치된 경비원에 대한 지도·감독

① ㄱ, ㄴ, ㄷ ② ㄱ, ㄴ, ㄹ ③ ㄱ, ㄷ, ㄹ ④ ㄴ, ㄷ, ㄹ

8. 경비업법상 용어에 관한 설명으로 옳지 않은 것은?

① 시설경비업무는 경비를 필요로 하는 시설 및 장소에서의 도난 등으로 인한 위험발생을 방지하는 업무이다.

② 호송경비업무는 운반 중에 있는 현금 등 물건에 대하여 도난 등 위험발생을 방지하는 업무이다.

③ 신변보호업무는 사람의 생명이나 신체에 대한 위해발생을 방지하고 그 신변을 보호하는 업무이다.

④ 특수경비업무는 경비대상시설에 설치한 기기에 의하여 감지·송신된 정보를 그 경비대상시설 외의 장소에 설치한 관제시설의 기기로 수신하여 도난 등 위험발생을 방지하는 업무이다.

9. 경비업법령상 경비협회에 관한 설명으로 옳지 않은 것은?

① 경비협회는 행정안전부령이 정하는 바에 의하여 회원으로부터 회비를 징수할 수 있다.

② 경비협회는 경비업자의 손해배상책임을 보장하기 위한 사업의 공제사업을 할 수 있다.

③ 경비협회에 관하여 경비업법에 특별한 규정이 있는 것을 제외하고는 민법상 사단법인에 관한 규정을 준용한다.

④ 경비협회가 공제사업을 하고자 하는 때는 공제규정을 제정하여야 하고, 경찰청장이 이 공제규정을 승인하는 경우는 미리 금융감독위원회와 협의를 하여야 한다.

10. 경비업법령상 과태료 부과금액이 다른 것은?

① 기계경비업자가 경비계약을 체결하면서 계약상대방에게 기기사용요령 및 기계경비운영체계 등에 관한 설명의무를 이행하지 않은 경우

② 경비업자가 신임교육을 이수하지 않은 자를 집단민원현장이 아닌 곳에서 신변보호업무를 수행하는 일반경비원으로 배치한 경우

③ 경비업자가 결격사유에 해당하는 경비원을 배치하거나 결격사유에 해당하는 경비지도사를 선임·배치한 경우

④ 경비업자가 행정안전부령에 따라 경비원명부를 작성·비치하지 않고 경비원을 경비업무에 배치한 경우

11. 경비업법상 경비원의 명부와 배치허가 등에 관한 설명으로 옳지 않은 것은?

① 경비업자는 행정안전부령으로 정하는 바에 따라 경비원의 명부를 작성·비치하여야 한다.

② 경비업자가 경비원의 배치를 폐지한 경우에는 관할경찰관서장에게 신고하여야 한다.

③ 경비업자는 경비원을 배치하여 경비업무를 수행하게 하는 때에는 행정안전부령으로 정하는 바에 따라 배치된 경비원의 인적사항과 배치일시·배치장소 등 근무상황을 기록하여 보관하여야 한다.

④ 경비업자는 금고 이상의 형을 선고받고 그 집행이 유예된 날로부터 5년이 지나지 아니한 자를 집단민원현장에 일반경비원으로 배치할 수 있다.

12. 경비업법령상 A회사에서 선임·배치하여야 할 일반경비지도사의 인원으로 옳은 것은?

> **A회사는 부산지역에 소재하는 시설경비를 전문으로 하는 경비업체이다. 현재 A회사는 부산지역에만 경비원 400명을 배치하여 경비업무를 수행하고 있다.**

① 1명 ② 2명 ③ 3명 ④ 4명

13. 경비업법령상 경비지도사에 대한 자격정지처분의 사유에 해당하는 것은?

① 경비지도사 갑(甲)은 자격정지 기간 중에 경비지도사로 선임되어 활동하였다.

② 경비지도사 을(乙)은 허위 그 밖의 부정한 방법으로 경비지도사자격증을 교부받았다.

③ 경비지도사 병(丙)은 지방경찰청장의 적정한 경비업무수행을 위하여 필요한 지도·감독상 명령을 위반하였다.

④ 경비지도사 정(丁)은 경비지도사자격증을 무(戊)에게 빌려주거나 양도하였다.

14. 경비업법상 경비협회의 업무에 해당하지 않는 것은?

① 경비원의 후생·복지에 관한 사항 ② 경비진단에 관한 사항

③ 경비지도사의 지도·감독 ④ 경비원 교육·훈련 및 그 연구

15. 경비업법령상 경찰청장이 지방경찰청장에게 위임한 권한에 해당하는 것은?

① 경비업의 허가권한

② 경비지도사자격증의 교부권한

③ 경비지도사의 자격의 취소·정지에 관한 청문의 권한

④ 경비협회의 공제사업에 대한 금융감독원장의 검사요청권한

16. 경비업법령상 특수경비원 교육기관이 갖추어야 할 시설기준으로 옳지 않은 것은?

① 100인 이상 수용이 가능한 165제곱미터 이상의 강의실

② 감지장치·수신장치 및 관제시설을 갖춘 123제곱미터 이상의 기계경비실습실

③ 100인 이상이 동시에 사용할 수 있는 330제곱미터 이상의 체육관 또는 운동장

④ 소총에 의한 실탄사격이 가능하고 10개 사로 이상을 갖춘 사격장

17. 경비업법령상 청문을 실시하여야 하는 행정처분에 해당하지 않는 것은?

① 경비업 허가취소처분

② 경비업 영업정지처분

③ 경비지도사 자격정지처분

④ 경비업자에 대한 과태료 부과처분

18. 경비업법령상 경비지도사의 1차 시험면제에 관한 내용이다. ( ) 안에 알맞은 것은?

○ 고등교육법에 의한 전문대학 이상의 교육기관에서 (ㄱ)년 이상의 경비업무관련 과정을 마친 사람 ○ 경찰청장이 지정하는 기관 또는 단체에서 실시하는 (ㄴ)시간 이상의 경비지도사 양성과정을 마치고 수료시험에 합격한 사람

① ㄱ: 1 ㄴ: 64 ② ㄱ: 2 ㄴ: 68 ③ ㄱ: 1 ㄴ: 72 ④ ㄱ: 2 ㄴ: 78

19. 경비업법상의 양벌규정에 관한 설명으로 옳지 않은 것은?

① 특수경비원이 국가중요시설의 정상적인 운영을 해치는 장해를 일으킨 경우에는 법인과 개인에게 벌금형이 과해진다.

② 경비업자가 집단민원현장에 일반경비원을 배치하면서 경비원의 명부를 배치장소에 작성·비치하지 아니한 경우에는 양벌규정이 적용되지 아니한다.

③ 도급인이 경비업자의 경비원 채용시 부적격자를 채용하였더라도 상당한 주의와 감독을 게을리 하지 아니한 경우에는 법인과 개인의 벌금형이 면책된다.

④ 경비업자의 임·직원이 직무상 알게 된 비밀을 부당한 목적으로 사용하는 경우라도 선량한 관리자로서 주의의무를 게을리 하지 아니한 경우에는 법인과 개인의 벌금형이 면책된다.

20. 경비업법상 특수경비원의 무기사용 등에 관한 설명으로 옳지 않은 것은?

① 특수경비원은 경비업무 수행 중 국가중요시설의 정상적인 운영을 해치는 장해를 일으켜서는 안된다.

② 특수경비원의 무기휴대, 무기종류, 그 사용기준 등에 관하여 필요한 사항은 대통령령으로 정한다.

③ 지방경찰청장은 무기의 적정한 관리를 위하여 무기를 대여받은 시설주에 대하여 필요한 명령을 발할 수 있다.

④ 지방경찰청장은 국가중요시설에 대한 경비업무의 수행을 위하여 필요하다고 인정하는 때에는 시설주의 신청에 의하여 무기를 구입한다.

21. 경비업법령상 경비업자의 신고 등에 관한 설명으로 옳지 않은 것은?

① 특수경비업무를 개시한 때에는 개시한 날부터 30일 이내에 지방경찰청장에게 신고하여야 한다.

② 법인의 대표자·임원을 변경한 때에는 변경한 날로부터 30일 이내에 지방경찰청장에게 신고하여야 한다.

③ 기계경비업무의 수행을 위한 관제시설을 이전한 때에는 이전한 날로부터 30일 이내에 관할경찰서장에게 신고하여야 한다.

④ 경비업을 폐업한 경우에는 폐업을 한 날부터 7일 이내에 폐업신고서에 허가증을 첨부하여 법인의 주사무소를 관할하는 지방경찰청 소속의 경찰서장에게 제출하여야 한다.

22. 경비업법령상 경비원과 경비지도사의 교육에 관한 설명으로 옳지 않은 것은? (단, 교육대상 제외자는 해당하지 않는다.)

① 경비지도사의 교육에 소요되는 비용은 경비업자의 부담으로 한다.

② 일반경비원의 신임교육에서 이론교육은 4시간이고 실무교육은 19시간이다.

③ 경비업자는 일반경비원을 채용한 경우 해당 일반경비원에게 경비협회에서 실시하는 신임교육을 받도록 해야 한다.

④ 일반경비지도사 자격증 취득자가 자격증 취득일부터 3년 이내에 기계경비지도사 시험에 합격하여 교육을 받을 경우 공통교육은 면제된다.

23. 경비업법상 허가와 관련된 내용이다. ( ) 안에 들어갈 숫자의 합은?

> **○ 시설경비업무의 경비업을 영위하기 위해서는 경비원 (ㄱ)명 이상 및 경비지도사 (ㄴ)명 이상을 두어야 한다.**
> **○ 경비업 허가의 유효기간은 허가받은 날부터 (ㄷ)년으로 한다.**
> **○ 집단민원현장에 경비인력을 (ㄹ)명 이상 배치하려고 할 때에는 그 경비인력을 직접 고용하여서는 아니 되고, 경비업자에게 경비업무를 도급하여야 한다. 다만, 시설주 등이 집단민원현장 발생 (ㅁ)개월 전까지 직접 고용하여 경비업무를 수행하는 피고용인의 경우에는 그러하지 아니한다.**

① 38 ② 42 ③ 45 ④ 49

24. 경비업법령상 특수경비원을 배치한 시설주가 갖추어 두어야 할 장부 및 서류로 옳지 않은 것은?

① 감독순시부 ② 순찰표철

③ 근무상황카드 ④ 무기장비운영카드

25. 경비업법령상 허가증 등의 수수료에 관한 설명으로 옳지 않은 것은?

① 경비지도사 시험에 응시하고자 하는 자는 경찰청장이 정하여 고시하는 수수료를 납부하여야 한다.

② 경비업의 변경·추가허가의 경우에는 1만원의 수수료를 납부하여야 한다.

③ 경찰서장은 정보통신망을 이용하여 전자화폐·전자결제 등의 방법으로 수수료를 납부하게 할 수 있다.

④ 경비업의 허가를 받거나 허가증을 재교부 받고자 하는 자는 대통령령이 정하는 바에 따라 수수료를 납부하여야 한다.

26. 경비업법령상 경찰청장 등의 지도·감독·점검에 관한 설명으로 옳지 않은 것은?

① 지방경찰청장은 특수경비업자에 대하여 보안지도·점검을 연 2회 이상 실시하여야 한다.

② 관할경찰관서장은 경비업자가 경비업법을 위반하는 행위를 하는 경우 그 위반행위의 중지를 명할 수 있다.

③ 지방경찰청장은 경비업무 장소가 집단민원현장으로 판단되는 경우에는 그 때부터 7일 이내에 경비업자에게 경비원 배치 허가를 받을 것을 고지하여야 한다.

④ 관할경찰관서장은 소속 경찰공무원으로 하여금 관할구역 안에 있는 경비업자의 주사무소 및 출장소와 경비원배치장소에 출입하여 근무상황 및 교육훈련상황 등을 감독하며 필요한 명령을 하게 할 수 있다.

27. 경비업법상 경비업자의 손해배상책임이 발생하지 않은 것은?

① 경비원 갑(甲)이 업무수행 중 무과실로 경비대상에 손해가 발생하는 것을 방지하지 못한 경우

② 경비원 을(乙)이 업무수행 중 고의로 제3자에게 손해를 입힌 경우

③ 경비원 병(丙)이 업무수행 중 과실로 제3자에게 손해를 입힌 경우

④ 경비원 정(丁)이 업무수행 중 고의로 경비대상에 손해가 발생하는 것을 방지하지 못한 경우

28. 청원경찰법령상 지방경찰청장과 관할경찰서장이 모두 비치해야 할 장부 등으로 옳은 것은?

① 전출입 관계철
② 교육훈련 실시부
③ 청원경찰 명부
④ 배치 결정 관계철

29. 청원경찰법령상 청원경찰의 배치폐지 등에 관한 설명으로 옳지 않은 것은?

① 청원주는 청원경찰을 대체할 목적으로 특수경비원을 배치하는 경우에 청원경찰의 배치를 폐지하거나 배치인원을 감축할 수 없다.

② 청원주가 청원경찰의 배치폐지하였을 때에는 청원경찰 배치결정을 한 경찰관서장에게 알려야 한다.

③ 청원주가 청원경찰의 배치폐지하는 경우에는 배치폐지로 과원(過員)이 되는 그 사업장내의 유사업무에 종사하게 하는 등 청원경찰의 고용을 보장하여야 한다.

④ 청원주는 청원경찰이 배치된 사업장이 배치인원의 변동사유 없이 다른 곳으로 이전하는 경우에 배치인원을 감축할 수 없다.

30. 청원경찰법상 청원경찰 등에 관한 설명으로 옳지 않은 것은?

① 청원경찰법은 청원경찰의 원활한 운영을 목적으로 제정되었다.

② 청원경찰은 국내 주재 외국기관에도 배치될 수 있다.

③ 청원경찰은 청원주 등이 경비(經費)를 부담할 것을 조건으로 사업장 등의 경비(警備)를 담당하게 하기 위하여 배치하는 경찰을 말한다.

④ 청원경찰은 청원주와 관할지방경찰청장의 감독을 받아 그 경비구역만의 경비를 목적으로 필요한 범위에서 경찰공무원법에 따른 경찰관의 직무를 수행한다.

31. 청원경찰법령상 청원경찰의 근무 등에 관한 설명으로 옳지 않은 것은?

① 청원경찰은 형법에 따른 벌칙을 적용할 때에는 공무원으로 간주하지 않는다.

② 청원경찰은 근무 중에는 행정안전부령이 정하는 제복을 착용하여야 한다.

③ 청원경찰이 직무수행시에 직권을 남용하여 국민에게 해를 끼친 경우에는 6개월 이하의 징역이나 금고에 처한다.

④ 지방경찰청장은 직무수행에 필요하면 청원주의 신청을 받아 관할경찰서장으로 하여금 청원경찰에게 무기를 대여하여 지니게 할 수 있다.

32. 청원경찰법령상 청원경찰이 퇴직할 때 청원주에게 반납하여야 하는 것을 모두 고른 것은?

ㄱ. 허리띠	ㄴ. 근무복	ㄷ. 방한화	ㄹ. 호루라기
ㅁ. 가슴표장	ㅂ. 분사기	ㅅ. 포승	ㅇ. 기동복

① ㄱ, ㄷ, ㅁ, ㅇ ② ㄱ, ㅁ, ㅂ, ㅅ ③ ㄴ, ㄷ, ㄹ, ㅇ ④ ㄴ, ㄹ, ㅂ, ㅅ

33. 청원경찰법령상 청원경찰의 경비(經費)에 관한 설명으로 옳은 것은?

① 청원주는 대통령령이 정하는 바에 따라 청원경찰에게 봉급과 각종 수당 등을 지급하여야 한다.

② 청원주는 대통령령이 정하는 바에 따라 청원경찰이 직무수행 중 부상을 당한 경우에 본인에게 보상금을 지급하여야 한다.

③ 청원주는 청원경찰이 퇴직할 때에는 행정안전부령이 정하는 바에 따라 근로자퇴직급여 보장법에 따른 퇴직금을 지급하여야 한다.

④ 지방자치단체에 근무하는 청원경찰의 각종 수당은 공무원수당 등에 관한 규정에 따른 수당 중 가계보전수당, 실비변상 등으로 하며, 그 세부 항목은 대통령령으로 정하여 고시한다.

34. 청원경찰법령상 배상책임과 권한의 위임에 관한 설명으로 옳은 것은?

① 지방경찰청장은 청원경찰의 임용승인에 관한 권한을 대통령령으로 관할경찰서장에게 위임할 수 있다.

② 경비업자가 중요시설의 경비를 도급받았을 때에는 청원주는 그 사업장에 배치된 청원경찰의 근무 배치 및 감독에 관한 권한을 해당 경비업자에게 위임할 수 없다.

③ 공기업에 근무하는 청원경찰의 직무상 불법행위로 인한 배상책임은 국가배상법에 의한다.

④ 국가기관에 근무하는 청원경찰의 직무상 불법행위로 인한 배상책임에 관해서는 민법의 규정에 의한다.

35. 청원경찰법령상 청원경찰의 보수산정에 관하여 그 배치된 사업장의 취업규칙에 특별한 규정이 없는 경우에 봉급 산정의 기준이 되는 경력에 불산입 되는 것으로 옳은 것은?

① 군복무한 경력

② 의무경찰에 복무한 경력

③ 청원경찰로 임용되어 근무한 경력

④ 지방자치단체에서 근무하는 청원경찰에 대해서는 지방지치단체에 비상근으로 근무한 경력

36. 청원경찰법령상 청원경찰을 배치하기 전에 직무수행에 필요한 교육의 내용으로 옳지 않은 것은? (단, 교육대상 제외자는 해당하지 않는다.)

① 학술교육은 형사법 10시간, 청원경찰법 5시간을 이수하여야 한다.

② 정신교육은 정신교육 과목을 8시간 이수하여야 한다.

③ 실무교육은 경범죄처벌법 및 사격 과목 등을 포함하여 40시간을 이수하여야 한다.

④ 술과는 체포술 및 호신술 과목 6시간과 입교·수료 및 평가 3시간을 이수하여야 한다.

37. 청원경찰법령상 청원경찰의 복제(服制) 등에 관한 설명으로 옳지 않은 것은?

① 청원경찰의 복제는 제복·장구(裝具) 및 부속물로 구분하며 필요한 사항은 대통령령으로 정한다.

② 청원주 및 청원경찰은 행정안전부령으로 정하는 무기관리수칙을 준수하여야 한다.

③ 청원경찰이 특수복장을 착용할 필요가 있을 때 청원주는 지방경찰청장의 승인을 받아 착용하게 할 수 있다.

④ 지방경찰청장이 무기를 대여하여 휴대하게 하려는 경우에는 청원주로부터 국가에 기부채납된 무기에 한정하여 관할경찰서장으로 하여금 청원경찰에게 무기를 대여하여 휴대하게 할 수 있다.

38. 청원경찰법령상 사업장의 청원주가 감독자 지정기준에 의할 때 근무인원이 100명일 경우에 대장, 반장, 조장의 인원을 순서대로 나열한 것은?

① 0명, 1명, 4명
② 1명, 2명, 6명
③ 1명, 4명, 12명
④ 1명, 6명, 15명

39. 청원경찰을 배치한 A은행은 서울 서초구 서초동에 소재하고 있다. 이 경우 청원경찰법령상 서울지방경찰청장이 서초경찰서장에게 위임할 수 있는 권한으로 옳지 않은 것은?

① 청원경찰 배치의 결정 및 요청에 관한 권한
② 청원경찰의 임용승인에 관한 권한
③ 청원주에 대한 지도 및 감독상 필요한 명령에 관한 권한
④ 청원경찰의 무기 대여 및 휴대에 관한 권한

40. 청원경찰법령상 청원주의 위반행위로 인한 과태료의 부과기준이 500만원에 해당하지 않는 것은?

① 지방경찰청장의 승인을 받지 않고 임용 결격사유에 해당하는 사람을 청원경찰에 임용한 경우
② 지방경찰청장의 감독상 필요한 분사기에 관한 명령을 정당한 사유 없이 이행하지 않은 경우
③ 정당한 사유 없이 경찰청장이 고시한 최저부담기준액 이상의 보수를 지급하지 않은 경우
④ 지방경찰청장의 배치 결정을 받지 않고 국가정보원장이 지정하는 국가보안 목표시설에 청원경찰을 배치한 경우

제 2 과목 : 기계경비개론

41. A경비회사는 2017년도 하반기 지도·점검에서 배치된 경비원의 인적사항과 배치일시 및 장소 등 근무상황을 기록, 보관하여야 하는 규정을 1회 위반하였다. 이 때, 과태료 부과기준으로 옳은 것은?

① 50만원 ② 100만원 ③ 150만원 ④ 200만원

42. 경비업법령상 다음 ( )에 들어갈 용어를 순서대로 나열한 것은?

> **기계경비업자는 경비계약을 체결할 때, ( )을(를) 막기 위하여 계약상대방에게 기기사용요령 및 기계경비운영체계 등에 관하여 설명하여야 하며, 각종 기기가 ( )되지 않도록 관리하여야 한다.**

① 오경보, 오경보 ② 오작동, 오경보 ③ 오경보, 오작동 ④ 오작동, 오작동

43. 기계경비시스템에 관한 용어의 설명으로 옳지 않은 것은?

① 경비계획에 따라 감시 구역별로 구분해 놓은 일정영역을 존(zone)이라 한다.

② 약정된 시간에 통보없이 세트(set)시키지 않는 것을 비정기해제(irregular open)라 한다.

③ 실제 위험 출현 외의 우연한 자극이나 설계기준과 다른 요인에 의하여 발생된 신호를 오경보라 한다.

④ 경비구역에 설계자가 방문하여 경비계획을 수립하는 것을 조사설계(security planning)라 한다.

44. 기계경비시스템에서 주장치의 구성요소가 아닌 것은?

① 주제어기 ② 공중교환망 ③ 영역확장기 ④ 구분표시기

45. 기계경비시스템에서 주장치의 기본구성으로 옳은 것은?

① 정류부, 평활부, 표시부, 감시부, 출력부

② 전원부, 정류부, 평활부, 조작부, 출력부

③ 전원부, 제어부, 표시부, 조작부, 출력부

④ 충전부, 제어부, 절체부, 감시부, 출력부

46. 주기억장치의 동작속도가 CPU의 처리속도를 따라잡지 못해 발생하는 병목현상을 해결하기 위하여 컴퓨터에서 중앙처리장치와 주기억장치 사이에 사용되는 고속메모리로 옳은 것은?

① 가상기억장치 ② 분리기억장치 ③ 캐시기억장치 ④ 연관기억장치

47. 로컬 기계경비시스템의 구성요소로 옳지 않은 것은?

① 감지장치 ② 경보장치 ③ 주변기기 심볼 ④ 통제장치

48. 기계경비 조사설계(security planning) 방법 중 금고의 규제에 관한 설명으로 옳지 않은 것은?

① 귀중품이나 현금이 있는 경우 금고감지기로 규제한다.

② 눈에 잘 띄는 곳으로 옮기도록 고객에게 요청한다.

③ 층이나 방별로 분산되어 있는 경우에는 금고마다 단독으로 블록을 구성한다.

④ 창문이나 벽에 밀착하여 두는 것을 피하고 부득이한 경우에는 충격감지기 등으로 추가로 규제한다.

49. 상품도난 방지시스템을 운영할 때 주의사항으로 옳지 않은 것은?

① 금속성 프레임 출입문은 재질 구조 등을 고려하여 설치한다.

② 컴퓨터 모니터는 안테나에 영향을 주지 않으므로 가까운 곳에 둔다.

③ 오디오의 스피커는 울림신호가 시스템에 영향을 미치므로 안테나와 떨어지게 관리한다.

④ 태그나 라벨이 부착된 상품은 안테나로부터 일정거리 이상 떨어진 곳에 진열·보관한다.

50. 출입통제시스템에서의 전기정을 구동시켜 출입할 수 있도록 하는 카드의 형태에 따른 분류가 아닌 것은?

① 밀폐형 ② 삽입형 ③ 근접형 ④ 접촉형

51. 출입통제시스템에서 차량의 출입을 저지하는 장치로 옳은 것은?

① 스피드게이트(Speed Gate)　② 턴스타일(Turnstile)

③ 자동볼라드(Automatic Bollard)　④ 에어록(Air Lock)

52. 출입통제 장치 구성요소로 옳지 않은 것은?

① 중앙통제 장치　② 실내 유리 감지기

③ 컨트롤러　④ 전기정

53. 출입통제를 위한 장거리 통신을 할 경우 사용되는 광섬유케이블의 장점으로 옳지 않은 것은?

① 대역폭이 넓다.

② 신호의 감쇠가 크다.

③ 광섬유 상호간의 누설이 적다.

④ 외부의 전자기 방해에 영향을 받지 않는다.

54. 출입통제시스템의 목적으로 옳지 않은 것은?

① 허가받지 않은 사람의 출입통제　② 허가받은 사람의 출입허용

③ 허가받은 차량의 출입허용　④ 허가와 무관한 물품의 반입

55. 생체인식 시스템의 기술요구 특성으로 옳지 않은 것은?

① 모든 사람이 가지고 있는 생체 특성이어야 한다.

② 똑같은 특징을 가진 다른 사람이 존재하지 않아야 한다.

③ 시간이 지나도 특징이 변화하지 않으며 변경시킬 수 없는 특성이 있어야 한다.

④ 생체 특성이 유연하게 변경될 수 있는 특성이 있어야 한다.

56. 입력이 0이면 출력이 1이고, 입력이 1이면 출력이 0이 되는 논리 게이트로 옳은 것은?

① AND　② EX-OR　③ NOT　④ OR

57. 다음 회로에서 전류 I의 값(A)은?

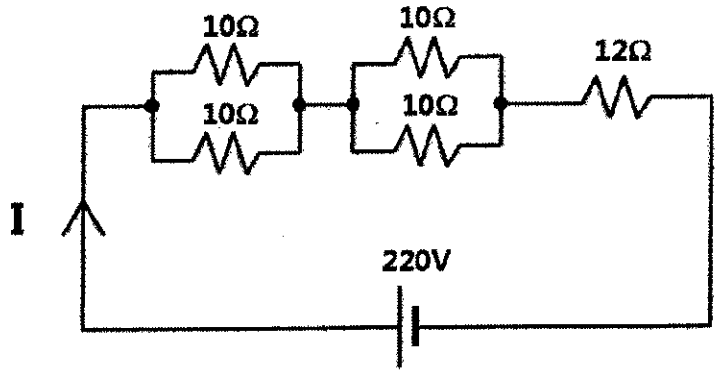

① 1 ② 5 ③ 10 ④ 12

58. 맥동률이 2.3%이고 교류전압이 5.06 V일 때, 직류전압(V)은?

① 110 ② 220 ③ 330 ④ 440

59. 개인정보보호법령상 CCTV 안내판 설치 시 안내판에 포함되어야 할 내용으로 옳지 않은 것은?

① 가격 및 구매 장소
② 촬영범위 및 시간
③ 관리책임자 성명 및 연락처
④ 설치목적 및 장소

60. 경비 목적을 위한 CCTV의 역할로 옳지 않은 것은?

① 현장에서 근무자가 위험에 직접 노출될 수 있다.
② 변화하는 상황을 녹화하여 나중에 다시 볼 수 있다.
③ 침입감지시스템의 감지기와 함께 보조 장치로 사용한다.
④ 출입통제시스템과 함께 사용되어 원격으로 출입인원을 확인할 수 있다.

61. 다수의 카메라 영상을 하나의 모니터에서 동시에 볼 수 있는 기기는?

① 화면 분할기 ② 영상 다중기 ③ 영상 분배기 ④ 화면 녹화기

62. CCTV를 외부 환경으로부터 보호하는 데 사용하는 장치는?

① 영상 신호증폭기 ② 음성 신호증폭기 ③ PAN/TILT ④ 하우징

63. CCTV 감시부 구축장비의 구성으로 옳지 않은 것은?

① 모니터링장비 ② 전송장비 ③ 출입장비 ④ 제어장비

64. 카메라 설치 불량에 의한 노이즈 발생의 원인으로 옳지 않은 것은?

① 동축케이블 외피가 손상되어 물이 들어간 경우

② 선로에서 다른 전력선과 상호 유기되는 경우

③ 그라운드 루핑(looping) 현상에 의해 유도 전류가 발생한 경우

④ 카메라의 정격 전압·전류를 사용하는 경우

65. 개인정보보호법령상 공개된 장소에서 영상정보처리기기의 설치·운영이 허용되는 경우로 옳은 것을 모두 고른 것은?

ㄱ. 범죄의 예방 및 수사를 위하여 필요한 경우
ㄴ. 시설안전 및 화재 예방을 위하여 필요한 경우
ㄷ. 교통단속을 위하여 필요한 경우
ㄹ. 교통정보의 수집·분석 및 제공을 위하여 필요한 경우

① ㄴ, ㄷ ② ㄱ, ㄴ, ㄹ ③ ㄱ, ㄷ, ㄹ ④ ㄱ, ㄴ, ㄷ, ㄹ

66. 무인 기계경비 시스템의 처리 과정을 옳게 나열한 것은?

① 감지기 → 경비대상물 → 주장치 → 관제센터 → 통신장치 → 출동차량

② 감지기 → 경비대상물 → 통신장치 → 주장치 → 관제센터 → 출동차량

③ 경비대상물 → 감지기 → 통신장치 → 관제센터 → 주장치 → 출동차량

④ 경비대상물 → 감지기 → 주장치 → 통신장치 → 관제센터 → 출동차량

67. 감지 구역에 의한 분류에서 면 경계 감지기로 옳은 것은?

① 자석 감지기, 셔터 감지기 ② 장력 감지기, 유리 감지기

③ 초음파 감지기, 음향 감지기 ④ 유선 감지기, 무선 감지기

68. 적외선 감지기에 관한 설명으로 옳지 않은 것은?

① 투광기와 수광기로 구성된다.

② 빛의 물리량이 변화하는 것을 검출하여 감지한다.

③ 반사형은 옥내, 옥외에 모두 사용된다.

④ 광전효과가 우수한 근적외선을 이용한다.

69. 수동형 감지기로 옳지 않은 것은?

① 초음파 감지기 ② 음향 감지기 ③ 장력 감지기 ④ 충격 감지기

70. 자석감지기의 특징으로 옳은 것은?

① 방범용으로 사용시 동작전원이 필요하다.

② 영구자석과 리드(reed)스위치로 구성되며 설치가 간단하다.

③ 가격이 비싸고 외부환경에 민감도가 크다.

④ 리드(reed)스위치의 접점도, 내식성, 내마모성이 떨어진다.

71. 빛이 반도체에 조사되면 조사된 부분과 조사되지 않은 부분에 전위차(기전력)가 발생하는 현상을 의미 하는 것으로 옳은 것은?

① 광전효과 ② 열전효과 ③ 초전효과 ④ 압전효과

72. 감지기의 작동형식에 의한 분류에 해당되는 것은?

① 능동형, 수동형 감지기 ② 아날로그, 디지털 감지기

③ 무선, 유선 감지기 ④ 점경계, 면경계 감지기

73. 외곽침입감지기를 분류할 때 담장 접근(fence approach) 감지기로 옳지 않은 것은?

① 적외선 감지기 ② 정전용량 감지기

③ 전계 감지기 ④ 자석 감지기

74. 외곽 침입감지기의 장치 중 감지방식에 따른 분류가 아닌 것은?

① 반도체형 ② 케이블 진동 감지형

③ 장력형 ④ 전자계형

75. 화재감지기의 분류에 속하지 않는 것은?

① 열감지기 ② 연기감지기 ③ 불꽃감지기 ④ 진동감지기

76. 장력감지기의 설명으로 옳지 않은 것은?

① 장력감지소자(taut-wire switch)가 철조망 지주에 고정되어 있다.

② 일반적인 감지기보다 설치비용이 크다.

③ 전기적 신호를 사용하지 않고 LED에서 나오는 빛이 광섬유를 통과하는 것을 이용한다.

④ 지하매설 감지기를 추가로 설치하여 지하 침투에 대비한다.

77. 외곽침입감지시스템의 고려사항으로 옳지 않은 것은?

① 지표를 덮고 있는 식물 ② 방수, 방우

③ 동작온도 ④ 실내 비상조명등 위치

78. 외곽침입감지시스템 중 펜스진동감지기의 침입시도 감지 유형으로 옳지 않은 것은?

① 절단(cutting) ② 접근(approaching)

③ 넘기(climbing) ④ 들기(lifting)

79. 땅에 매설하여 땅굴을 뚫고 침투하는 것을 감지하는 감지기로 옳은 것은?

① 펜스 진동 감지기 ② 자석 감지기

③ 장력 감지기 ④ 수평 전계 감지기

80. 카메라를 바라보기만 하면 되는 생체인식시스템으로 옳은 것은?

① 지문인식 시스템 ② 정맥인식 시스템

③ 음성인식 시스템 ④ 얼굴인식 시스템

한국산업인력공단 청렴의 선도, 경비지도사가 앞장서겠습니다.